RED Tube end reducer

EO 24° DKO swivel / EO 24° cone end

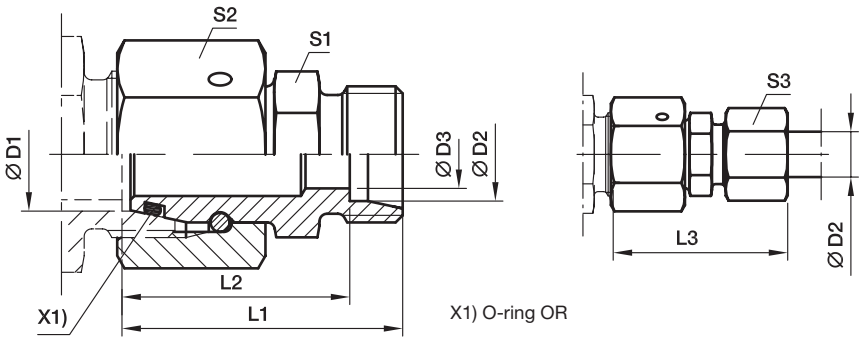

Series 2) 3) 4)	D1	D2	D3	L1	L2	L3	S1	S2	S3	Weight g/1 piece	Order code*	PN (bar)1) Steel	71
L/LL	06	04	2.5	28.5	24.5	34.0	9	14	10	17	**RED06L/04LLOMD**	100	100
L	08	06	4.0	30.5	23.5	38.0	12	17	14	29	**RED08/06LOMD**	500	315
L	10	06	4.0	32.0	25.0	40.0	14	19	14	36	**RED10/06LOMD**	500	315
L	10	08	6.0	32.0	25.0	40.0	14	19	17	38	**RED10/08LOMD**	500	315
L	12	06	4.0	32.0	25.0	40.0	17	22	14	49	**RED12/06LOMD**	400	315
L	12	08	6.0	32.0	25.0	40.0	17	22	17	49	**RED12/08LOMD**	400	315
L	12	10	8.0	33.0	26.0	41.0	17	22	19	51	**RED12/10LOMD**	400	315
L	15	06	4.0	35.5	28.5	43.0	19	27	14	81	**RED15/06LOMD**	400	315
L	15	08	6.0	35.5	28.5	43.0	19	27	17	85	**RED15/08LOMD**	400	315
L	15	10	8.0	36.5	29.5	44.0	19	27	19	83	**RED15/10LOMD**	400	315
L	15	12	10.0	36.5	29.5	44.0	19	27	22	83	**RED15/12LOMD**	400	315
L	18	06	4.0	35.0	28.0	43.0	24	32	14	109	**RED18/06LOMD**	400	315
L	18	08	6.0	35.0	28.0	43.0	24	32	17	111	**RED18/08LOMD**	400	315
L	18	10	8.0	36.0	29.0	44.0	24	32	19	110	**RED18/10LOMD**	400	315
L	18	12	10.0	36.0	29.0	44.0	24	32	22	110	**RED18/12LOMD**	400	315
L	18	15	12.0	37.0	30.0	45.0	24	32	27	115	**RED18/15LOMD**	400	315
L/S	18	16	12.0	40.0	31.5	49.5	27	32	30	138	**RED18L/16SOMD**	400	315
L	22	06	4.0	39.0	32.0	47.0	27	36	14	158	**RED22/06LOMD**	250	160
L	22	08	6.0	39.0	32.0	47.0	27	36	17	158	**RED22/08LOMD**	250	160
L	22	10	8.0	40.0	33.0	48.0	27	36	19	159	**RED22/10LOMD**	250	160
L	22	12	10.0	40.0	33.0	48.0	27	36	22	157	**RED22/12LOMD**	250	160
L	22	15	12.0	41.0	34.0	49.0	27	36	27	164	**RED22/15LOMD**	250	160
L/S	22	16	12.0	43.0	34.5	52.5	27	36	30	173	**RED22L/16SOMD**	250	160
L	22	18	15.0	41.0	33.5	50.0	27	36	32	167	**RED22/18LOMD**	250	160
L/S	22	20	16.0	45.0	34.5	56.0	32	36	36	203	**RED22L/20SOMD**	250	160
L	28	06	4.0	41.0	34.0	49.0	32	41	14	219	**RED28/06LOMD**	250	160
L	28	08	6.0	41.0	34.0	49.0	32	41	17	221	**RED28/08LOMD**	250	160
L	28	10	8.0	42.0	35.0	50.0	32	41	19	213	**RED28/10LOMD**	250	160
L	28	12	10.0	42.0	35.0	50.0	32	41	22	213	**RED28/12LOMD**	250	160
L	28	15	12.0	43.0	36.0	51.0	32	41	27	218	**RED28/15LOMD**	250	160
L/S	28	16	12.0	45.0	36.5	54.5	32	41	30	227	**RED28L/16SOMD**	250	160
L	28	18	15.0	43.0	35.5	52.0	32	41	32	220	**RED28/18LOMD**	250	160
L	28	22	19.0	45.0	37.5	54.0	32	41	36	222	**RED28/22LOMD**	250	160
L/S	28	25	20.0	50.0	38.0	62.0	41	41	46	300	**RED28L/25SOMD**	250	160
L	35	06	4.0	44.0	37.0	52.0	41	50	14	318	**RED35/06LOMD**	250	160
L	35	08	6.0	44.0	37.0	52.0	41	50	17	318	**RED35/08LOMD**	250	160
L	35	10	8.0	45.0	38.0	53.0	41	50	19	318	**RED35/10LOMD**	250	160
L	35	12	10.0	45.0	38.0	53.0	41	50	22	324	**RED35/12LOMD**	250	160
L	35	15	12.0	46.0	39.0	54.0	41	50	27	328	**RED35/15LOMD**	250	160
L	35	18	15.0	46.0	38.5	55.0	41	50	32	328	**RED35/18LOMD**	250	160
L	35	22	19.0	48.0	40.5	57.0	41	50	36	331	**RED35/22LOMD**	250	160